ED260
ED340
ED460
ED660
ED900
ED1250

USCATOARE ECODRYER SERIA ED

G Drive | Speed CONTROL | Humidity CONTROL | WET Cleaning Ready | Care Touch Drum | Trans FLOW | Heat Capture Tech

GIRBAU

USCATOARE ECODRYER SERIA ED
INTELIGENTA CU EFICIENTA

ED1250
ED900

PRO

ED660
ED460

PRO VENDED

ED340
ED260

PRO VENDED

USCATOARE SERIA **ED**
DECISIVE PENTRU AFACEREA DVS.

În uscare, balanța se situează într-un triunghi perfect.

CEA MAI BUNA USCARE

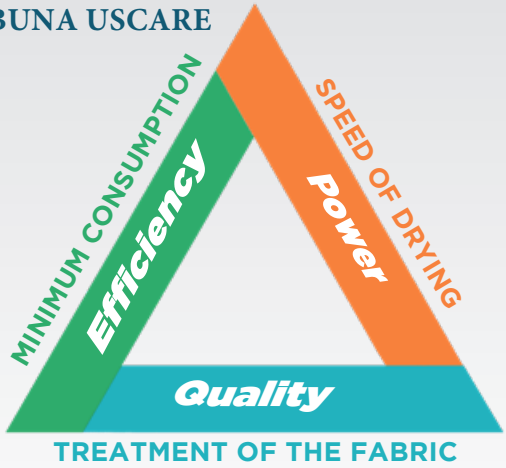

Uscarea avansată, rapidă și eficientă pentru a vă economisi timp și bani în timp ce vă îngrijiți lenjeria și mediul.

PRODUS PREMIUM

Mașini performante construite pentru utilizare intensă și **întreținere minimă.**

- UTILIZARE MAXIMĂ
- SIGURANȚĂ MAXIMĂ
- ÎNTREȚINERE MINIMĂ
- PERFORMANȚA PREMIUM

PERFORMANTA PREMIUM PENTRU USCARE PREMIUM

CONTROL AVANSAT TEMPERATURA
Reglarea temperaturii înainte și după tambur. Uscare personalizată pentru a se potrivi cu materialul, încărcarea și timpul.

MISCARI CU PRECIZIE
Este prevăzut cu un invertor pentru a controla viteza și acțiunea mecanică a tamburului.

DEBIT AER VARIABIL*
Este prevăzut cu un invertor pentru a adapta debitul de aer la cerințele de uscare și la cele ale instalației.
* Modele ED900 & ED1250

INTERFAȚĂ UTILIZATOR ADAPTABILĂ PENTRU ULTIMELE GENERAȚII
Simplu și intuitiv pentru utilizatorii de bază sau complet reglabil pentru utilizatorii avansați, inclusiv până la 40 de programe multifazice.

FARA ROTI RULMENT TAMBUR.
Absența zgomotului, mai puțina întreținere.

EFICIENȚĂ ȘI CONFORT
Izolarea termică a unității și a ușii (geam dublu) pentru eficiență și confort.

SENZOR AVANSAT DE UMIDITATE
Programe eficiente fără supra-uscarea țesăturilor.

DURABILITATE
Tambur din oțel inoxidabil.

ADAPTABILITATE
Direcția de deschidere a ușii poate fi modificată la fața locului.

CALITATE

TRATAMENT DIN FABRICA

SPALATORIE PROSOAPE PUFOASE GIRBAU

UZURA MINIMA A TESATURII

Sistemul *care drum* folosit de Girbau pe tambur în maşinile sale de spălat a fost transferat la uscătoarele sale.

Ambutizarea găurilor din tambur, în loc să le găureasca aşa cum fac alţi producători, face toată diferenţa în tratamentul lenjeriei. Rezultatul - ţesături de lungă durată.
La rândul său, un control avansat de rotaţie are grijă de lenjerie pe tot parcursul ciclului de uscare.

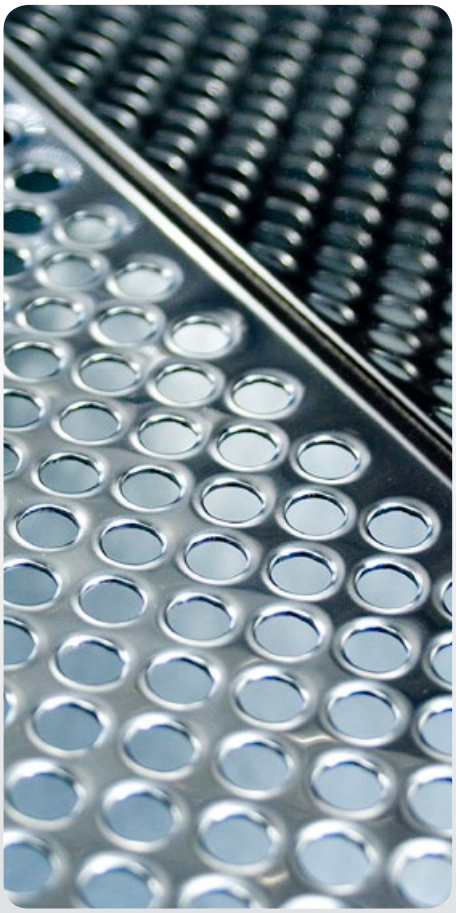

MANGAIEREA SIMTURILOR DVS.

Mângâierea unui articol de lenjerie, simţindu-i parfumul şi delicateţea şi atingerea pufoasă asupra pielii, ne transportă într-o lume de emoţii pe care o asociem cu bunăstarea.

Un proces de uscare bun duce la o experienţă senzorială şi personală pentru clienţii dvs., făcându-i să îşi vadă afacerile într-un mod diferit şi mai plăcut.

Uscarea este ceea ce conferă afacerii tale o notă personală. Cum puteţi insista privind calitatea ţesăturilor dvs. este importantă dacă nu le oferiţi răsfăţul pe care îl merită în timpul procesului de uscare?

Vă invităm să imprimaţi mai multă personalitate afacerii dvs. într-un mod eficient şi profitabil. Clienţii dumneavoastră merită acest lucru, la fel ca şi afacerea dvs.

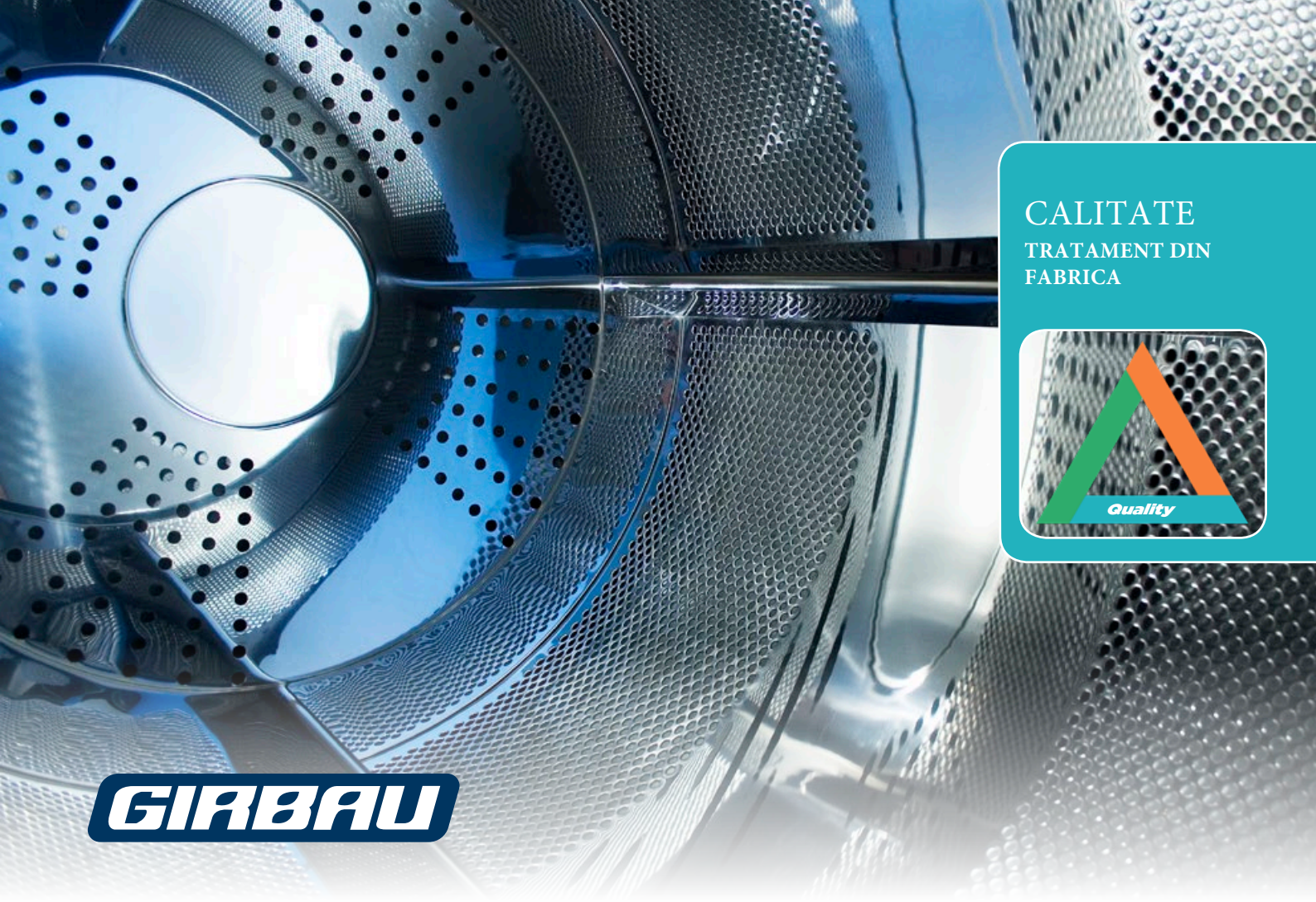

CALITATE

TRATAMENT DIN FABRICA

TRATAMENT DELICAT

Pentru a asigura tratarea ușoară a lenjeriei, găurile din tambur (oțel inoxidabil AISI 430) sunt obtinute prin stantare, nu prin gaurire. Acest lucru asigură că țesătura nu vine niciodată în contact cu marginile ascuțite lăsate de tobele perforatede pe tamburele perforate.
Absența sudurilor în tambur face o structură foarte puternică, asigurând în același timp un tratament blând pentru lenjerie.

GDRIVE

Sistemul exclusiv de comandă și comunicare Girbau care leagă invertorul, motorul și microprocesorul asigură că întregul ansamblu este echilibrat corespunzător și are o durată de viață mai lungă.

GDrive poate fi utilizat pentru a controla viteza de rotație a tamburului și intervalele de rotație.

CONTROL VITEZA

Această funcție controlează viteza de rotație a tamburului cu ajutorul sistemului GDrive.

Poate fi activat în regim manual sau automat. În modul manual, viteza de rotație a tamburului poate fi variată cu ciclul activat, iar temperatura și timpul de uscare pot fi, de asemenea, modificate în timp ce uscătorul funcționează.

În modul automat, viteza de rotație din tambur poate fi reglată pentru a se potrivi cu conținutul de umiditate reziduală a lenjeriei.

SUCCESUL CELUI MAI BUN PROCES

Spălarea este un proces. O spălare bună este de mic folos, dacă nu este urmată de o uscare completă sau o călcare bună. Girbau a acumulat experiența de peste 50 de ani în spălare pentru a obține o potrivire perfectă pentru mașinile de spălat și călcatul dvs. Doar dacă fiecare parte a procesului de spălătorie se bazează pe eficiență, calitate și fiabilitate, o piesă poate deveni rentabilă și poate oferi o valoare adăugată clienților.

EFICIENTA
CONSUM SI COSTURI MINIME

EFICIENTA GARANTATA

PUTEREA FLUXULUI INCRUCISAT

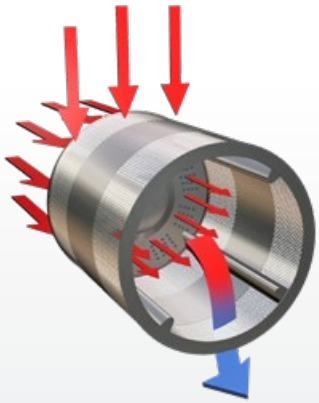

Direcționarea fluxului de aer prin lenjerie și valorificarea la maximum a temperaturii lor sunt factori cheie pentru obținerea celor mai bune performanțe de la un uscător.

Combinația dintre un flux radial și un flux de aer axial permite pătrunderea aerului între articole de îmbrăcăminte, asigurând o uscare optimă în perioade scurte de ciclu.
Trecerea celor două fluxuri face posibilă uscarea încrucișată. Aerul circulă prin lenjeria din mijlocul tamburului.

TEHNOLOGIE CAPTURA INCALZIRE

Sistemul cu ușă dublă din sticlă și panou dublu asigură o performanță mai mare pentru a profita la maxim de energia termică.

Nu există scurgeri de aer sau căldură. Faptul că uscătorul nu degajă căldură face ca mediul de lucru să fie plăcut și sigur.

CONTROL UMIDITATE

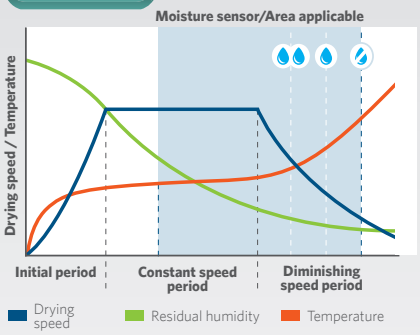

Sistemul de control al umidității reziduale este extrem de precis și de încredere.

Împiedică supraîncărcarea lenjeriei și scurtează timpul ciclului.

PERFORMANTA/ EFICIENTA/ PRODUCTIVITATE

Procesul de uscare consumă mai multă energie decât orice alt proces în spălare.

Optimizarea utilizării energiei și obținerea de rezultate mai bune în mai puțin timp sunt factorii cheie care fac din aceste uscătoare un aliat esențial în reducerea costurilor de funcționare.

GIRBAU

CAND SIMPLITATEA INSEAMNA FIABILITATE

SIMPLU, USOR DE CONTROLAT SI MAI FIABIL

Etosul din spatele acestor uscătoare este că soluțiile fiabile nu trebuie să fie complexe.

Provocarea este de a obține o fiabilitate mai mare cu simplitate.

Sistemul de încălzire este un exemplu în acest sens. Dimensiunea redusă a ansamblului arzător înseamnă că spațiul poate fi optimizat și se poate obține o putere mai mare.

VERSIUNE ÎNCĂLZIRE GAZ

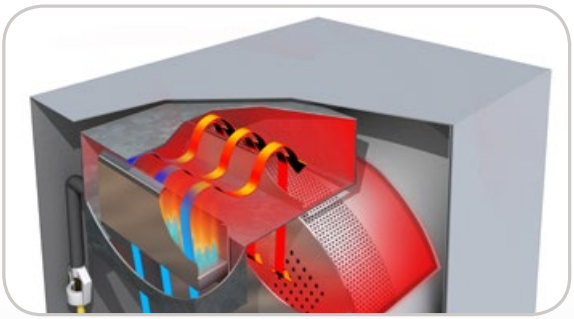

VERSIUNE INCALZIRE ELECTRICA

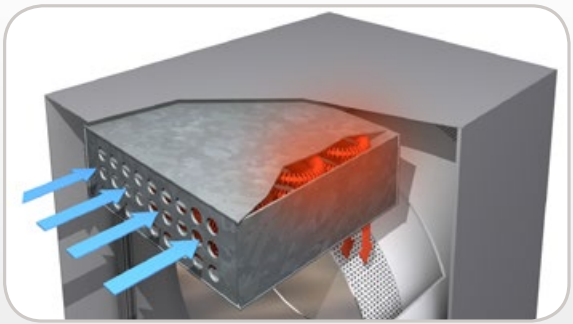

VERSIUNE ABUR

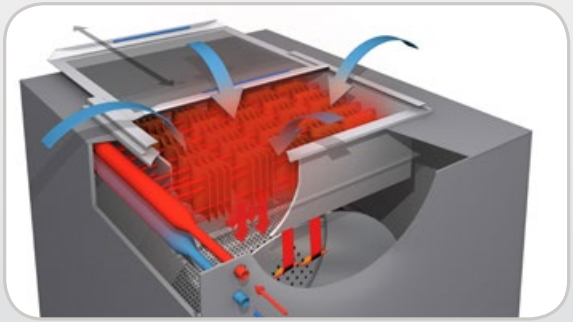

PRODUS
PREMIUM

INTRETINERE MINIMA

REDUCEREA INTRETINERII INSEAMNA O EFICIENTA MARE

FILTRU DE CAPACITATE MARE

Filtrul de capacitate mare, accesibilitatea ușoară pentru curățare și unghiul filtrului (care ajută la eliberarea fibrei), ajută la economisirea timpului la întreținere.

VENTILATOR SPECIFIC

Ventilatorul special conceput cu lame curbate menține întreținerea la minimum. Nivelul de ventilație este menținut fără a reduce performanța în timp.

ACCESIBILITATE TOTALA

Accesibilitatea totală a unui sistem de transmisie permite o întreținere rapidă . Cureaua dințată nu este necesar sa fie stransa.

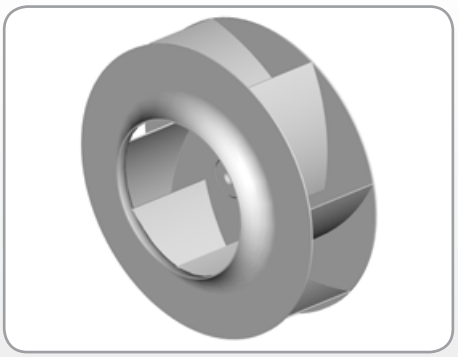

SIGURANTA MAXIMA

SIGURANTA CU SISTEMUL DE RACIRE

După terminarea programului, sistemul se asigură că uscătorul și lenjeria rămân la o temperatură sub temperatura de siguranță pentru a preveni eventualele incidente care ar putea apărea din încărcarea.

SISTEMUL DE PREVENIRE A INCENDIILOR

Un sistem pentru stingerea incendiilor care apar în interiorul uscătorului. Monitorizează toți senzorii de temperatură, atât în timp ce programul funcționează, cât și în repaus.

UTILIZARE

CONTROL PROFESIONAL

PRO

Panoul de control reflectă etosul controlului Inteli Girbau, cu un sistem care eficientizează programarea și funcționarea. Operatorii găsesc sistemul de icoane ușor de învățat. Cu 10 programe prestabilite și până la 40 de programe specifice utilizatorului.

VERSATILITATE
Controlul poate fi activat în versiunea Pro (programe multifazice și
cu posibilitatea de a selecta diferite temperaturi, moduri de lucru, viteze și intensitate de rotație a tamburului și intensitatea mecanică în fiecare fază) sau în versiunea Easy Use.
PRECIZIE
Ecranul arată în permanență starea procesului, informând utilizatorul despre timpul rămas, funcția și temperatura.
ANTI-ȘIFONARE
Dacă lenjeria este lăsată în interiorul tamburului odată ce ciclul s-a încheiat, sistemul activează aspirația și rotește tamburul pentru a împiedica incretirea lenjeriei.

VENDED CONTROL

VENDED

În cazul versiunii Coin-op, atât caseta de monede, cât și opțiunile de vânzare funcționează cu 3 programe de temperatură: înaltă, medie sau joasă și cu un ciclu de timp programat. Un program modificabil.

Opțiune pentru cutie de monede: uscătorul include o cutie de monede și poate fi operat direct plătind cu monede pe mașina în sine. Casetele electronice de monede pot fi programate pentru a accepta diferite tipuri de monede.

Opțiune plata centralizata: Uscătorul se poate conecta la o unitate de plată centrală (sistem extern de pornire).

PERFORMANTA PREMIUM

WET Cleaning Ready

PREGATIRE WET CLEANING

Uscător perfect pentru țesături delicate și cele mai sofisticate procese. Incorporează un senzor de temperatură dublă la intrarea și ieșirea fluxului de aer. Versatilitatea controlului face posibilă adaptarea parametrilor ciclului de uscare la procesele de **curățare umedă (wet cleaning).**

Utilizatorul poate seta variații de temperatură pentru o anumită perioadă de timp sau chiar poate programa diferite viteze de rotire în același program.

SUPORT AX

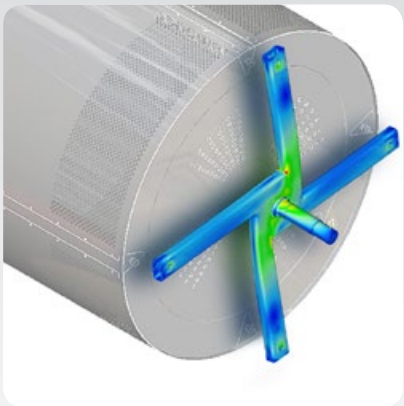

Nu există nicio uzură sau întreținere asociată roților de sprijin.
În același timp, absența roților înseamnă că unitatea rulează foarte liniștit. Cureaua de antrenare poate fi accesată cu ușurință.

DESIGN ERGONOMIC

Ușa largă face ușoară încărcarea și descărcarea.

Designul ergonomic, cu acces ușor și curățare a filtrului, contribuie la confortul operatorului și crește randamentul acestora.

CAPACITATEA RIDICATA INCEPE CU SERIILE ED

MARE. IN AMBELE MARIMI SI CARACTERISTICI

Noile uscătoare cu capacitate inalta de rotatie au performanțele excelente ale celorlalte modele ED și includ funcții inovatoare pentru a asigura cele mai bune rezultate.

OPȚIUNI PENTRU TOATE

Sistemele de încălzire disponibile pentru a satisface toate nevoile: gaz, electric și abur.

DEBIT DE AER ADAPTABIL

Cantitatea de aer care circulă în jurul sarcinii poate fi reglată datorită încorporării unui invertor de frecvență pentru a controla ventilatorul. Fluxul de aer poate fi reglat pentru a satisface cerințele de uscare și ale instalatiei.

CONTROL PUTERE GAZ

Uscătoare de înaltă capacitate încălzite cu gaz au un control instantaneu al puterii încorporat în tambur. Acest control, care este automat și transparent pentru utilizator, face cea mai eficientă utilizare a energiei și asigură calitatea uscării.

INCALZIRE AVANSATA CU ABUR

În cazul încălzirii cu abur, este încorporat un sistem de redirecționare a aerului pentru a permite aerului rece sa intre in tambur imediat. Acest lucru evită efectul de întârziere în bateria de căldură și, în același timp, reduce consumul de energie.
Noile schimbătoare de oțel cresc capacitatea de lucru la presiuni de fluid de până la 15 bar.

Uscatoare Ecodryer SERIA ED

			ED260	ED340	ED460	ED660	ED900	ED1250
Dimensiuni tambur	Volum	lit	260	340	460	660	900	1.250
	Capacitate 1/25 - 1/20	kg	10,4 - 13	13,6 - 17	18,4 - 23	26,4 - 33	36 - 45	50 - 62,5
	Diametru	mm	736	736	940	940	1.250	1.250
	Adancime	mm	612	800	663	950	733	1.022
Dimensiunile maşinii	Lungime L	mm	798	798	1.002	1.002	1.370	1.370
	Adâncimea P	mm	985	1.173	1.056	1.343	1.585	1.874
	Înălţimea H	mm	1.522	1.522	1.828	1.828	2.377	2.377
	Înălţime H (abur)	mm	1.553	1.553	1.859	1.859	2.377	2.377
	Înălţimea de deschidere a uşii	mm	570	570	695	695	776	776
Greutati	Greutatea netă a masinii	kg	249	279	339	386	732	818
Dimensiuni cu ambalaj	Lungime L	mm	826	826	1.030	1.030	1.429	1.492
	Adâncimea P	mm	1.092	1.280	1.163	1.450	1.651	1.940
	Înălţimea H	mm	1.680	1.680	1.985	1.985	2.526	2.526
Extracţie	Diametru racord conducta extractoare	mm	150	150	200	200	300	300
Capacitatea de putere a motoarelor	Capacitatea de putere a motoarelor	kW	0,40	0,45	0,80	0,85	1,50	150
	Capacitatea de putere a ventilatorului	kW	0,25	0.25	0,55	0.55	1,50	1.50
Încălzire cu gaz	Putere (Hi)	kW(B.T.U./h)	18,6	21	31	36,4	72	98
	Alimentare electrica		200-240/ 1ph/ 50-60 Hz.				200-480/ 3ph/ 50-60Hz.	
	Consum	kWh/l	1,3	1,1	1.1	1.1	1,18	1,16
	Timp de uscare. Capacitate 1/25	min.	25	25	22	23	19	19
Încălzire electrică	ER (capacitate redusă de putere)	kW	9,1	12,4	18,1	24,8	-	-
	EN (Capacitate normală de putere)	kW	12,4	18,1	24,8	31	49,2	67,2
	Alimentare electrica		200-415/ 3ph / 50-60Hz				380-415/ 3ph/ 50-60H.	
	Consum	kWh/l	1,1	1.1	1.1	1.1	1,43	1.43
	Timp de uscare. Capacitate 1/25	min.	29	27	27	27	30	30
Încălzire cu abur	Putere de încălzire	kW(B.T.U./h)	19,9	20,6	41,8	42,7	105,4	107,7
	Alimentare electrica		200-240/ 1ph/ 50-60 Hz.				200-480/ 3ph/ 50-60Hz	
	Consum	kWh/l	1,70	1.70	0,85	1	1,78	1.78
	Timp de uscare. Capacitate 1/25	min.	24	27	23	29	32	32

Datele obţinute din testele efectuate într-un laborator în conformitate cu standardul ISO 9398-2

GIRBAU S.A. îşi rezervă dreptul de a modifica designul şi / sau specificaţia fără notificare prealabilă

P01411 01/19

E&B

CELE MAI BUNE
SI SIMPLE
SOLUTII

CELE MAI SIMPLE SI DURABILE SOLUTII

Vă propunem un nou mod de lucru, care vizează obținerea celei mai bune soluții în cel mai simplu mod posibil

Doar să cunoaștem cerințele dvs de producție.

Vom avea grijă de restul.

CELE MAI BUNE SI SIMPLE.

GIRBAU

BRANCHES
Argentina - Buenos Aires -Tel. +54-1 149017600 - girbauargentina@girbau.com
Australia - Sydney - Tel. +61 2 96755860 - sales.australia@girbau.com
Brazil - Sao Paulo - Tel. +55 11-29820446 - girbaudobrasil@girbau.com
China - Shanghai & Hongkong – Tel. +86-21-5713 1103 – info.china@girbau.com
Cuba - La Habana - Tel. (+53-7) 8662071 al 73 - girbau@girbau.co.cu
Dominican Rep. - Punta Cana - Tel. +1 809-959-0615 - infodominicana@girbau.com
France - Grésy sur Aix – Tel. +33 456 574 030 – infofrance@girbau.com
Germany - Ratingen - Tel. +49 2102 9934619 - girbaugermany@girbau.com
Italy - Marcon (VE) - Tel. +39 0418654330 - infoitaly@girbau.com
Mexico - Cancún - T. +52 998 688 6336 - info.mexico@girbau.com
Portugal - Porto - Tel. +351 22 3758909 - vendasportugal@girbau.com
U.A.E. - Dubai - Tel. +971 4-8839951 - sales.gme@girbau.com
U.K. - Hitchin - Tel. +44(0)-1462 427780 - info.uk@girbau.com
U.S.A. - Oshkosh, Wi & Los Angeles, Ca - Tel. +1(920) 2318222 - info@cgilaundry.com

HEADQUARTERS
GIRBAU, S.A. Ctra de Manlleu, km. 1 - 08500 Vic (Barcelona) Spain - girbau.com
Tel. (+34) 93 886 2219 - sales@girbau.com

Watch video